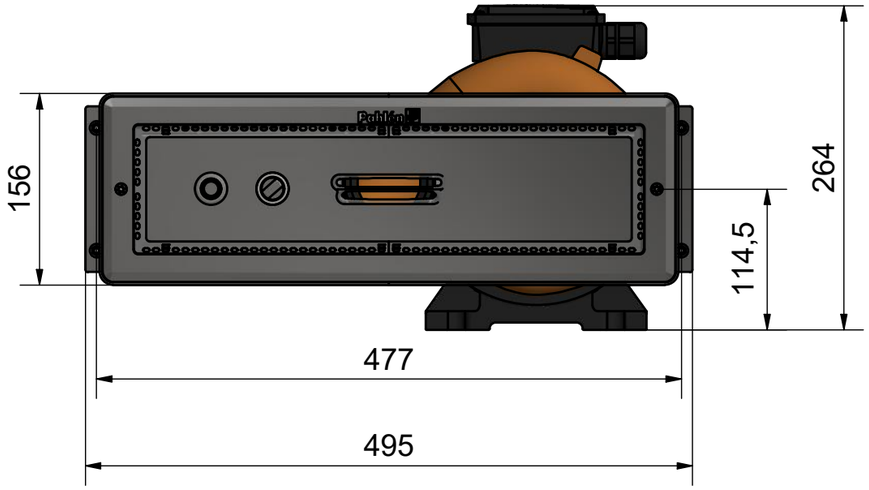
156
264
114,5
477
495

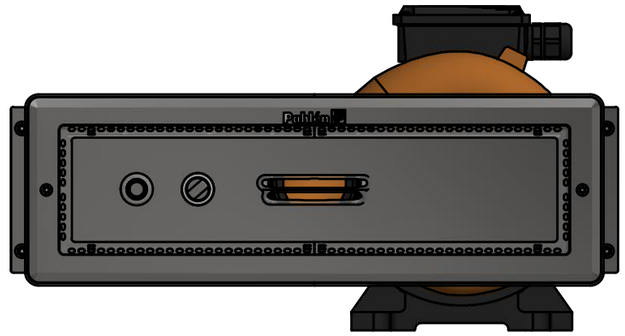

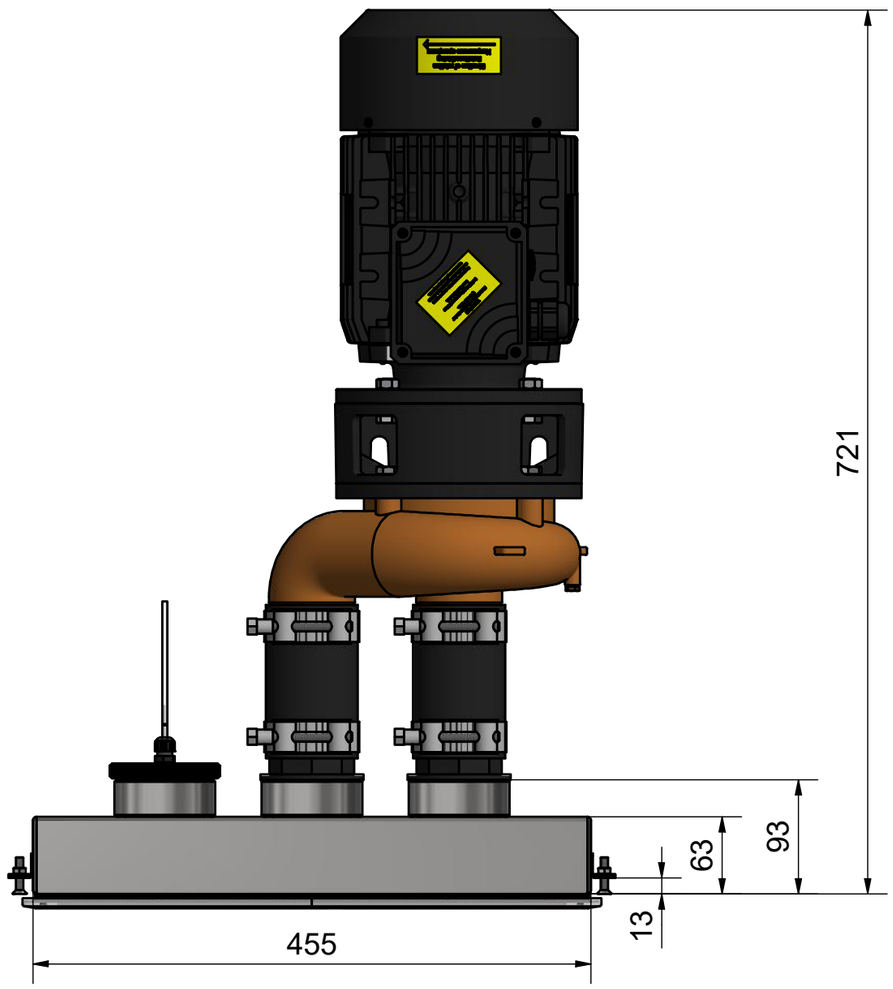
721
93
63
13
455

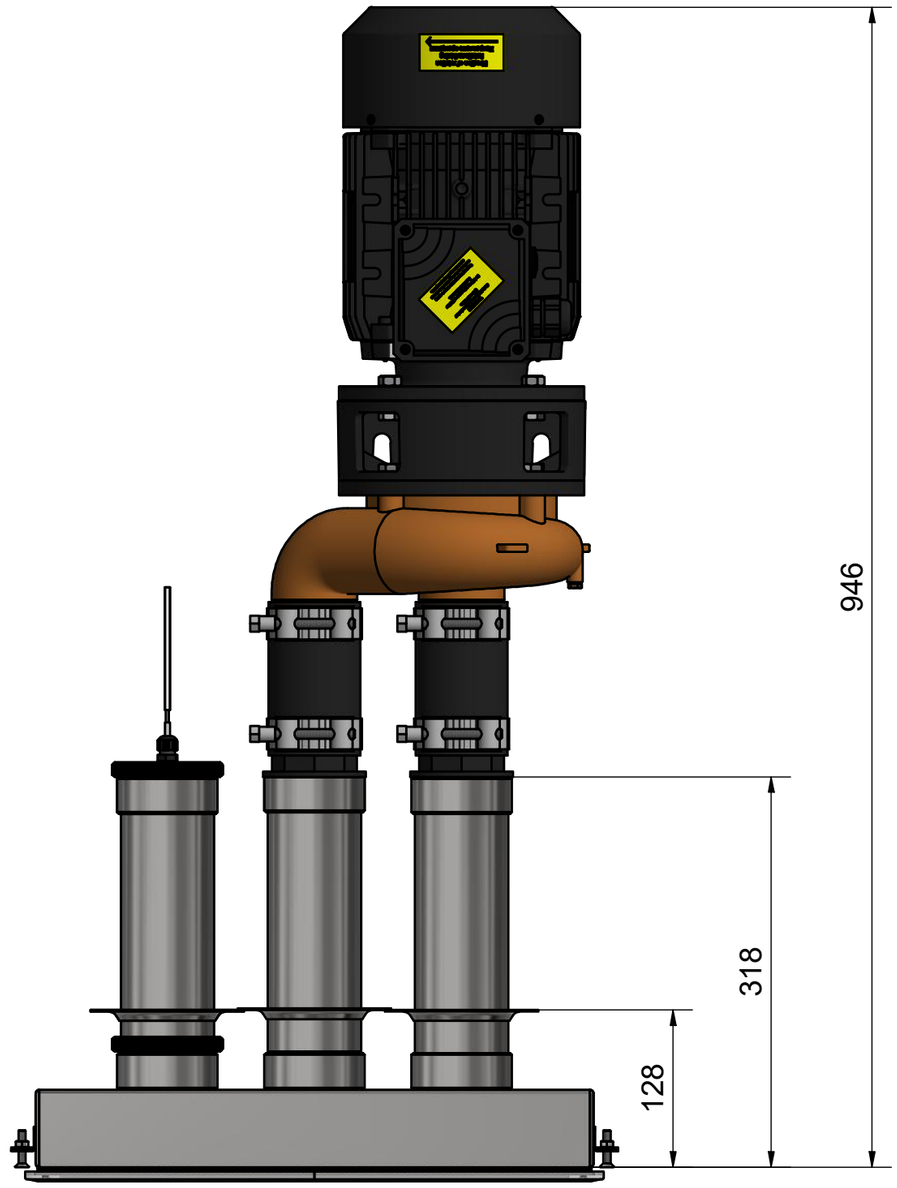
946
318
128